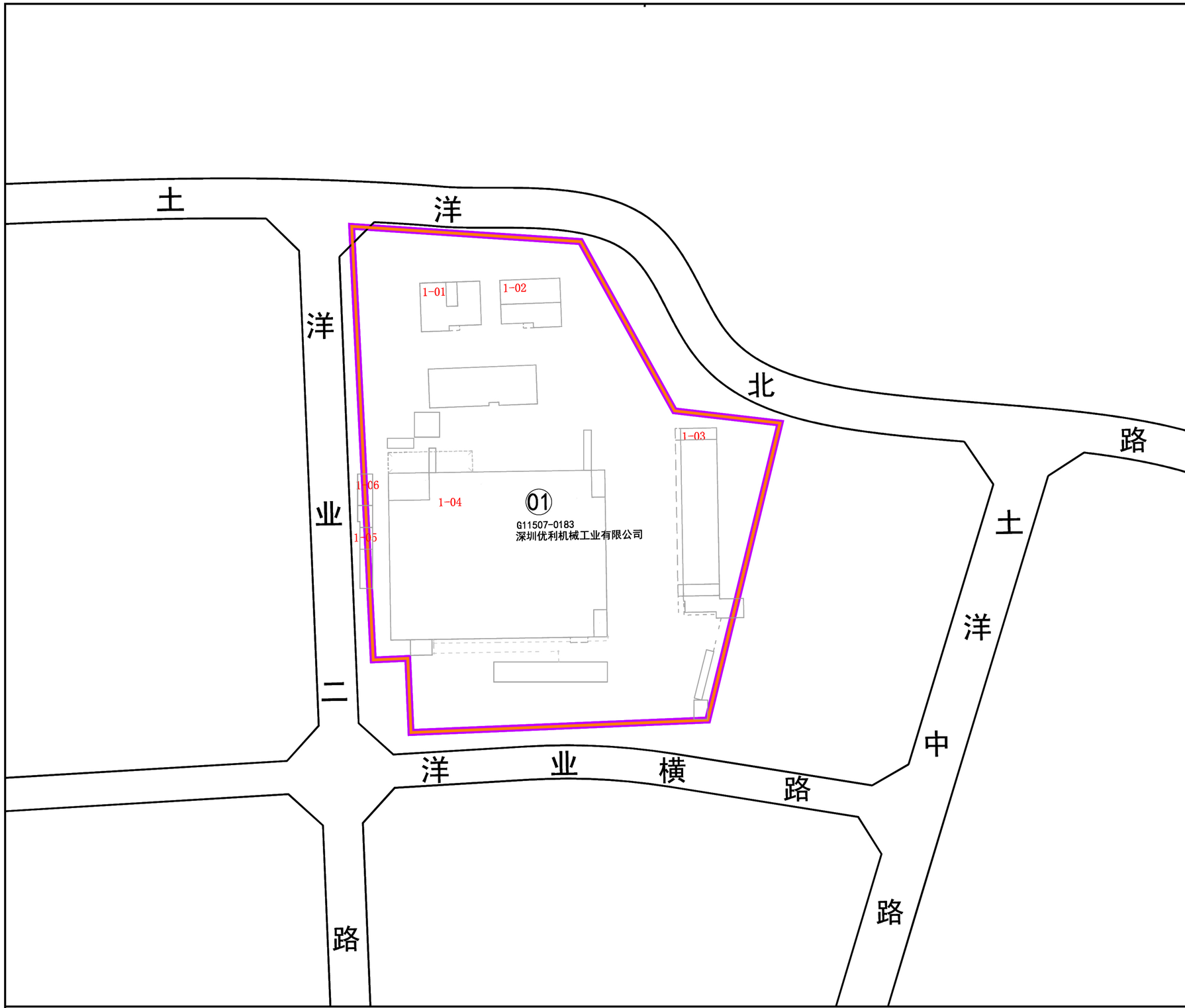

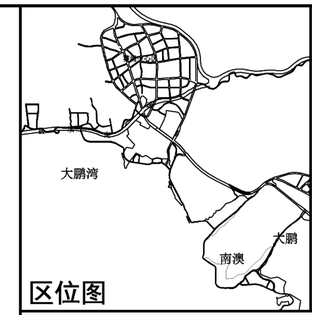

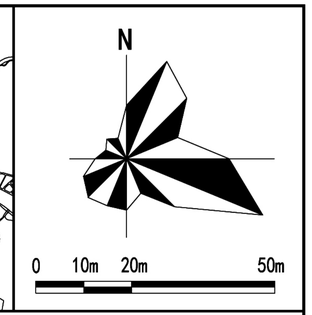

说　明

1. 改造规模

拟拆除范围面积:14723.2平方米。

2. 国有已出让（划拨）面积

权利人已签定《计划申报委托书》，同意进行城市更新，同意委托深圳市信义控股集团有限公司作为申报主体。

图　例

- 拟拆除范围
- 地块编号
- 建筑物编号
- 规划道路
- 地块界线

更新单元名称: 深圳市大鹏新区葵涌办事处优利机械厂区城市更新单元　　申报单位（人）: 深圳市信义控股集团有限公司

更新意愿公示图